643-219 Группа Е 25

ОТРАСЛЕВОЙ СТАНДАРТ

подвески хомутовый для
кальных трубопроводов
трукция и размеры
Д 3I I3I2

ОСТ
34-I0-728-93

Дата введения
I994.0I.0I.

I. Настоящий стандарт распространяется на хомутовые блоки для всех вертикальных трубопроводов ТЭС, АЭС с Дн 57 ÷ 630 мм.

2. Конструкция, основные размеры, допускаемые нагрузки и материалы деталей должны соответствовать указанным на чертеже и в I и 2.

Официальное Перепечатка воспрещена

Исполнение 2

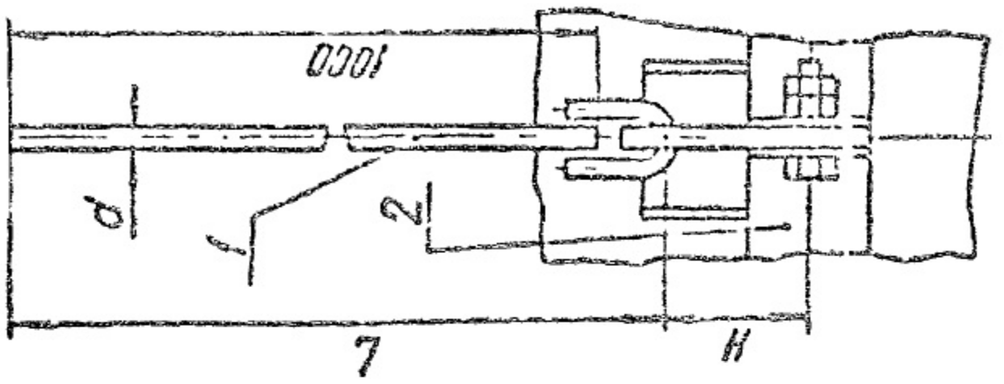

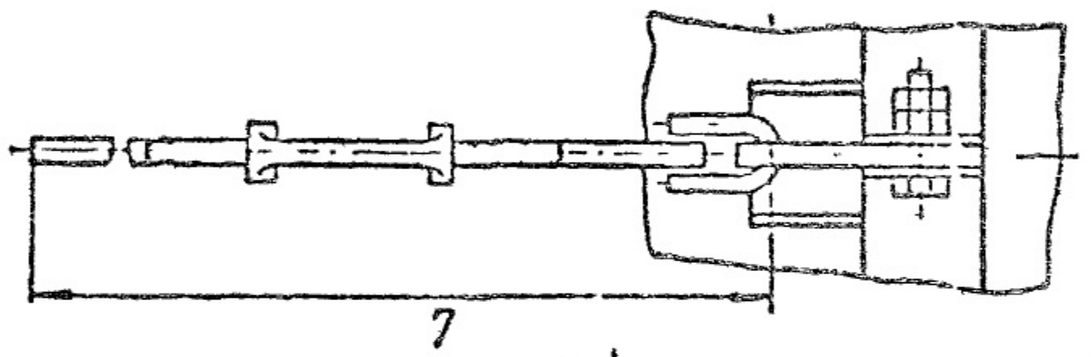

Исполнение 1

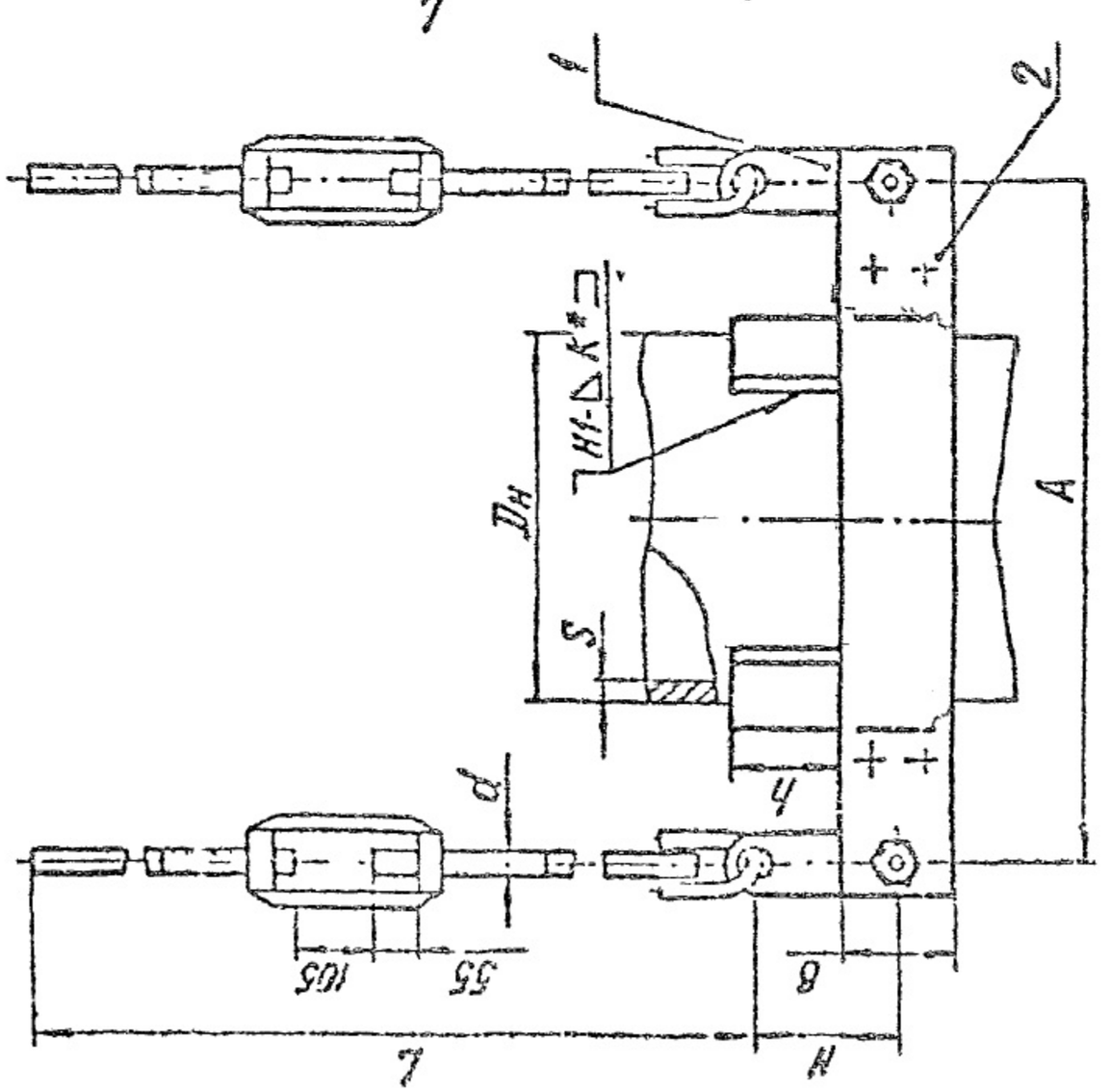

Блоки подвесок с муфтой

Таблица

Размеры в мм

Обозначение блоков для трубопроводов из стали		Допускаемая нагрузка на блок, кН(кгс)	Для трубопроводов		d	L	A	B	H	h	Масса, кг
углерод	коррозион		$D_н$	S, не менее							
01	02	0,9(90)	57	3	12	725	380	60	150	30	6,2
03	04	1,5(150)	76				420				6,3
05	06	2,0(200)	89				500			60	6,7
07	08	2,8(300)	108	3,5				70			8,4
09	10	3,8(390)	133	4			550			80	8,9
11	12	5,4(550)	159	4,5	16	735	600	90			17,1
13	14	11,7(1200)	219	6			660	100		120	23,2
15	16	18,1(1650)	273				720				24,6
17	18	23,5(2400)	325				760	120			33,3
19	20	28,4(2900)	377	9			860				36,8
21	22	33,3(3400)	426	7	20	750	960	150	180		52,4
23	24	46,1 (4700)	530	8			1030				56,4
25	26		630				1130				61,1

Блоки подвесок с гладкой тягой Продолжение табл. I

Размеры в мм

Обозначение блоков для трубопроводов из стали **		Допускаемая нагрузка на блок, кН(кгс)	Для трубопроводов		d	L	A	B	H	h	Масса, кг
углерод.	корроз.		Dн	S не менее							
27	28	0,9(90)	57	3	I2	I025	380	60	I50	30	4,2
29	30	I,5(I50)	76				420				4,3
3I	32	2,0(200)	89				500	70		60	4,7
33	34	2,8(300)	I08	3,5							6,4
35	36	3,8(390)	I33	4			550			80	6,9
37	38	5,4(550)	I59	4,5	I6	I030	600	90			I5,1
39	40	II,7(I200)	2I9	6			660	I00		I00	2I,2
4I	42	I8,I(I850)	273				720				22,6
43	44	23,5(2400)	325				760	I20			3I,3
45	46	28,4(2900)	377	9			860				34,7
47	48	33,3(3400)	426	7	20	I040	960	I50	I80		50,5
49	50	46,I(4700)	530	8			I030				54,5
5I	52		630				II30				58,I

Пример условного обозначения хомутового блока подвески с муф-
для трубопровода Дн 426 мм, из углеродистой стали:

Блок подвески 426 У-21 ОСТ 34-10-728

То же из коррозионностойкой стали:

Блок подвески 426 К-22 ОСТ 34-10-728

2.1.* Величина катета шва К – по наименьшей толщине свариваемых деталей.

2.2.** Для трубопроводов из коррозионностойкой стали применять муфты из углеродистой стали с прокладкой и упором из стали 08Х18Н10Т (ОСТ 34-10-735 и ОСТ 34-10-736).

2.3. Остальные технические требования по ТУ 34-42-10380 и по 34-10-723.

6. ОСТ 34-10-728-93

Таблица 2

Обозначение слоков	Исполнение	Поз.1 Блок подвески 2 шт.	Поз. 2 Хомут 1 шт.
		Обозначение по	
		ОСТ 34-10-730	ОСТ 34-10-736
			Углерод. / корроз.
01	I	01	01 /
02			/ 02
03			03 /
04			/ 04
05		01	05 /
06			/ 06
07			07 /
08			/ 08
09			09 /
10			/ 10
11		03	11 /
12			/ 12
13			13 /
14			/ 14
15			15 /
16			/ 16
17			17 /
18			/ 18
19			19 /
20			/ 20
21		05	21 /
22			/ 22
23			23 /

Продолжение табл. 2.

Обозначение блоков	Исполнение	Поз.1 Блок подвески 2 шт.	Поз.2 Хомут 1 шт.	
		Обозначение по		
		ОСТ 34-10-730	ОСТ 34-10-736	
			углерод.	корроз.
24	1	05		24
25			25	
26				26
27	2	02	01	
28				02
29			03	
30				04
31			05	
32				06
33			07	
34				08
35			09	
36				10
37		04	11	
38				12
39			13	
40				14
41			15	
42				16
43			17	

Продолжение табл. 2

Обозначение блоков	Исполнение	Поз.1 Блок подвески 2 шт. Обозначение по ОСТ 34-10-730	Поз.2 Хомут 1 шт. Обозначение по ОСТ 34-10-735	
			углерод.	корроз.
44	2	04		18
45			19	
46				20
47		06	21	
48				22
49			23	
50				24
51			25	
52				26

ИНФОРМАЦИОННЫЕ ДАННЫЕ

УТВЕРЖДЕН ПРИКАЗОМ Министерства топлива и энергетики Российской Федерации №158 от 12 июля 1993 г.

ИСПОЛНИТЕЛИ

В.И.Есарев,В.Б.Горбачев,О.В.Стрельников (руководитель темы), Б.Наутов,И.П.Горяинова

ВЗАМЕН ОСТ 34-42-728-85

ОСНОВНЫЕ НОРМАТИВНО-ТЕХНИЧЕСКИЕ ДОКУМЕНТЫ

Обозначение НТД на которые дана ссылка	Номер пункта,подпункта, перечисления,приложения
ОСТ 34-10-723-93	2.3.
ОСТ 34-10-730-93	Таблица 2
ОСТ 34-10-735-93	2.2.
ОСТ 34-10-736-93	2.2. Таблица 2
ОСТ 34-42-10380-93	2.3.